DETAJL CESTNEGA POŽIRALNIKA Z LTŽ REŠETKO

M 1:20

PREREZ

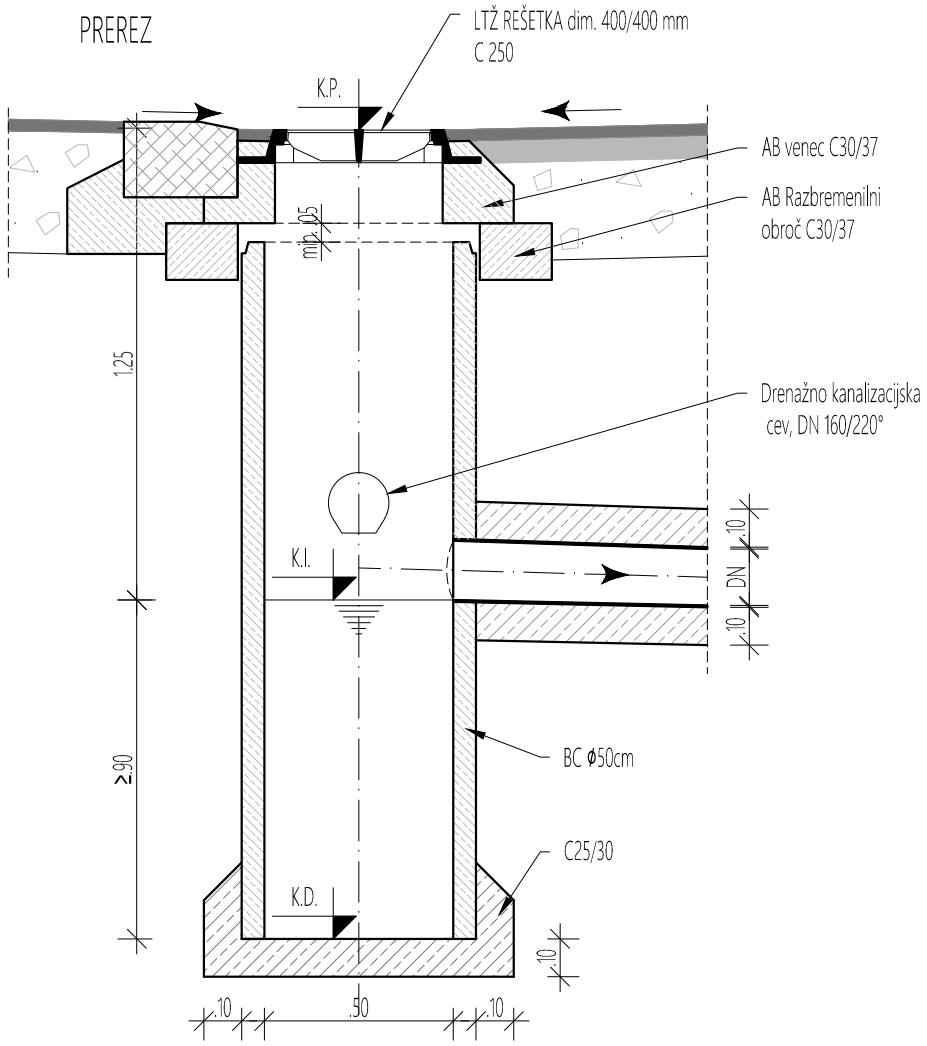

TLORIS

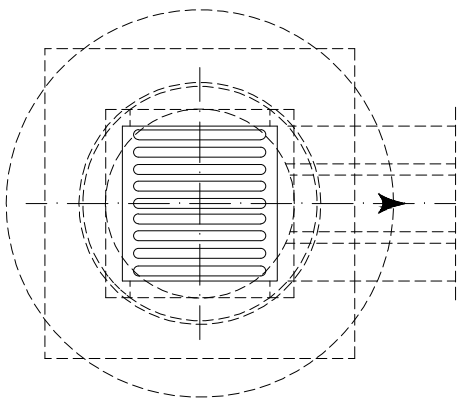

OPOMBA:
zasip v območju jaška do 0,50 m v plasteh deb. do 30 cm z drobljencem 0-32 mm, zbitost po Proctorju 97%

Št. projekta:	Projekt:	Št. načrta:	Šifra priloge:
9208	Ormož - Kerenčičev trg	9208_P	P.151.5

© 2024 x:\projekti\9208_ormoz-kerencicev_trg\02_pzi\03_gr_nacrt prometnih povrsin\grafika\9208_pzi_kerencicev_trg_detajli_cesta.dwg

0.06m²